CP60IX

Plan de cuisson, 60 cm, inox, multifonction,
pyrolyse, chaleur tournante, porte froide, induction
Classe énergétique A
EAN13: 8017709141752

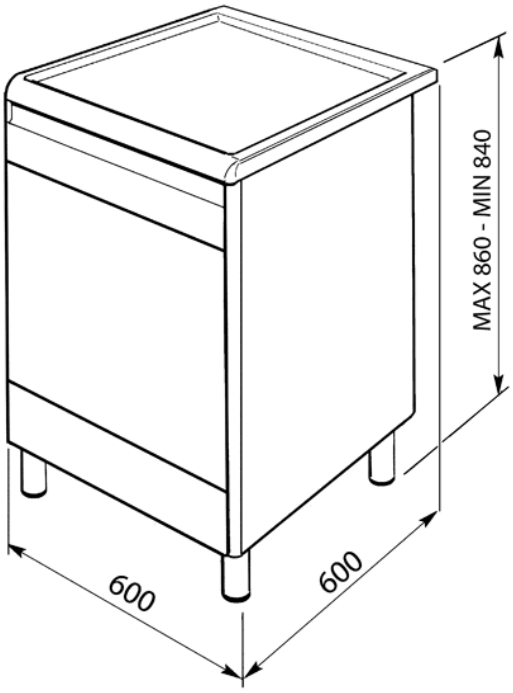

• **Plan de cuisson à induction :** • 4 foyers inducteurs dont: • Arrière gauche: 1,85 kW • Booster 2,50 kW Ø 180 mm • Avant gauche: 1,40 kW • Booster 1,80 kW Ø 145 mm • **Arrière droit: 2,30 kW** • **Booster 3,20 kW Ø 210 mm** • Avant droit: 1,40 kW • Booster 1,80 kW Ø 145 mm • Verre céramique noir Suprema • 4 témoins de chaleur résiduelle • **Four électrique multifonction, pyrolyse:** • 10 fonctions • Programmateur électronique • 2 Voyants lumineux: thermostat et pyrolyse/ verrouillage de porte • Sélecteur températures 50 à 260° • Sélecteur éclairage et fonctions • **Gril fort, tournebroche** • Volume 54 litres • **Eclairage intérieur** • **Chaleur tournante** • **Nettoyage pyrolyse** • Porte froide • Ventilation forcée de refroidissement • **Coffre de rangement abattant** • 4 pieds réglables en hauteur • Puissance gril fort: 1,80 kW • Consommation d'énergie en convection forcée: 0,76 kW/h • Consommation d'énergie en convection naturelle: 0,79 kW/h • Puissance nominale électrique: 10,7 kW • **Accessoires:** • 1 lèchefrite, 1 grille, • 1 tournebroche

Fonctions

Four principal

Options

• KIT60PX - Crédence murale inox • KITPAX - Kit 4 pieds inox pour hauteur 95 cm